CITROËN

CITROËN C5 AIRCROSS максимальная цена перепродажи, руб. (с НДС) **3 999 000 ₽**

Производство – 2025. Прайс-лист действителен с 20.01.2025

Стандартное оборудование и опции

КОМПЛЕКТАЦИЯ	FEEL 360
Двигатель / Коробка передач: Бензиновый, 1.6 THP175 АКПП-8 175 л.с.	
БЕЗОПАСНОСТЬ	
Электронная система динамической стабилизации (ESP)	•
Фронтальные подушки безопасности (водителя и пассажира)	•
Передние боковые подушки безопасности	•
Шторки безопасности	•
Система помощи при старте на уклоне	•
Система предупреждения усталости водителя (Coffee cup)	•
Система мониторинга давления в шинах	•
Автоматическая блокировка дверей при начале движения	•
Круиз-контроль с ограничителем скорости	•
Датчики непристегнутых ремней безопасности (водитель и пассажир)	•
Электромеханический стояночный тормоз	•
Крепления ISOFIX для детских кресел на задних боковых сидениях	•
Система экстренного оповещения спецслужб «ЭРА-ГЛОНАСС»	•
ВОЖДЕНИЕ	
Подвеска Progressive Hydraulic Cushions®	•
Защита картера двигателя	•
Бортовой компьютер, индикатор внешней температуры воздуха	•
Рукоятка выбора режимов работы АКПП «Cobra Shifter»	•
Кнопка выбора режима движения «SPORT»	•
Разъем USB на корпусе зеркала заднего вида	•
Подрулевые лепестки переключения передач	•
КОМФОРТ	
Мультифункциональное рулевое колесо с кожаной отделкой	•
Рулевое колесо с регулировкой по высоте и вылету	•
Двухзонный климат-контроль	•
Регулируемые воздуховоды (открытие/закрытие) для пассажиров 2-го ряда	•
Датчики света и дождя	•
Бесключевой доступ в автомобиль с кнопкой запуска двигателя	•
Беспроводное зарядное устройство для смартфона (15W)	•
Электропривод двери багажного отделения	•
Функция бесконтактного открывания двери багажника с сенсором для ног	•
Передние и задние электростеклоподъемники	•
Зеркала заднего вида с электрорегулировкой, электроприводом складывания, подогревом и повторителями поворотов	•

КОМФОРТ (продолжение)	FEEL 360
Разъем 12V и USB разъем для пассажиров 2-го ряда	●
Электропривод настроек сидения водителя (по высоте, продольная, угол наклона спинки) с памятью настроек и функцией «легкий доступ»	●
Электропривод настроек сидения пассажира (по высоте, продольная, угол наклона спинки)	●
Электрорегулировка поясничного отдела сидений водителя и пассажира	●
Подогрев передних сидений	●
Встроенная в передние сиденья функция массажа водителя и переднего пассажира	●
Карманы для хранения на задней поверхности спинок передних сидений	●
Сиденье заднего ряда, складываемое в пропорции 60/40 с подлокотником	●
Центральный подлокотник в спинке сиденья 2-го ряда с 2-мя подстаканниками	●
МУЛЬТИМЕДИА	
Мультимедийная система с 10″ сенсорным дисплеем AI2, функцией Bluetooth, + 6 динамиков	●
ТЕХНОЛОГИИ	
Цифровая приборная панель с дисплеем 12.3″	●
Задние датчики парковки	●
Передние датчики парковки	●
Система кругового обзора 360: Камера заднего вида с обзором 180° + Фронтальная камера с фунцией обзора 180° + Боковые камеры	●
ОСВЕЩЕНИЕ И ОБЗОР	
Светодиодные дневные ходовые огни	●
Светодиодные фары ближнего и дальнего света	●
Задние фонари со светодиодными элементами	●
Противотуманные фары с функцией дополнительного освещения сектора поворота	●
Функция приветственный свет Follow me home	●
Макияжные зеркальца в солнцезащитных козырьках	●
Тонировка задних боковых стекол и стекла двери багажника	●
ДЕТАЛИ ЭКСТЕРЬЕРА И КОЛЕСНЫЕ ДИСКИ	
Корпуса зеркал заднего вида, окрашенные в цвет кузова	●
Пакет внешней персонализации **BLACK**: – Декоративные вставки в переднем бампере черного цвета – Декоративные вставки в AIRBUMPS черного цвета – Нижняя часть рейлингов на крыше черного цвета	●
Легкосплавные двухцветные диски 18″ PULSAR	●
Малоразмерное запасное колесо (докатка)	●
Рейлинги на крыше	●
ОТДЕЛКА САЛОНА	
Комбинированная отделка сидений из кожи синего и серого цвета и материала Alcantara	●
Декоративные вставки на дверных панелях и переднем подлокотнике из кожи синего цвета	●
Рулевое колесо и приборная панель с золотистой прострочкой	●
ЦВЕТА КУЗОВА	
Черный металлик Noir Perla Nera	●
Синий металлик ECLIPSE BLUE	●
Белый перламутр BLANC NACRE	35 000 руб

ЦВЕТА И ОБИВКИ

УРОВЕНЬ КОМПЛЕКТАЦИИ	FEEL 360
Обивка	Комбинированная отделка сидений из кожи синего и серого цвета и материала Alcantara
Прострочка	Золотистая

●: стандартное оборудование
-: недоступно
O: опция

ЦВЕТА «МЕТАЛЛИК»

Белый перламутр
BLANC NACRE

Синий металлик
ECLIPSE BLUE

Черный металлик
NOIR PERLA NERA

ОБИВКА

Комбинированная отделка сидений из кожи синего и серого цвета и материала Alcantara

ТЕХНИЧЕСКИЕ ХАРАКТЕРИСТИКИ

ШИНЫ	
Размерность	235/55 R18
ГАБАРИТНЫЕ РАЗМЕРЫ	
Количество мест	5
Длина, мм	4510
Ширина, мм	1860
Высота, мм	1705
Колесная база, мм	2730
Дорожный просвет, мм[1]	230
Объем багажного отделения VDA, л	516–1310
МАССА	
Масса транспортного средства в снаряженном состоянии, кг[1]	1485
Максимальная масса транспортного средства, кг	1887
СКОРОСТНЫЕ ХАРАКТЕРИСТИКИ	
Максимальная скорость, км/ч	200
Разгон 0-100 км/ч, с	10.4
РАСХОД ТОПЛИВА[2]	
Городской, л/100 км	7.53
Загородный, л/100 км	5.88
Смешанный, л/100 км	6.96
CO_2 в смешанном цикле, г/км	166
ТОПЛИВО	
Бензин с октановым числом не менее 95	•
Емкость бака, л	53

[1] - Величина может меняться в зависимости от комплектации.
[2] - Заявленное значение среднего расхода топлива измерено в специальных нормализованных условиях, без учёта влияния манеры вождения, используемого топлива, режима движения, маршрута, массы автомобиля в снаряженном состоянии, дорожных, климатических и всех прочих условий, влияющих на расход топлива. Реальный средний и моментальный расход топлива по данным бортового компьютера может значительно отличаться от заявленного производителем среднего расхода.

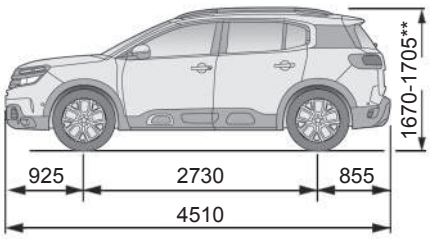

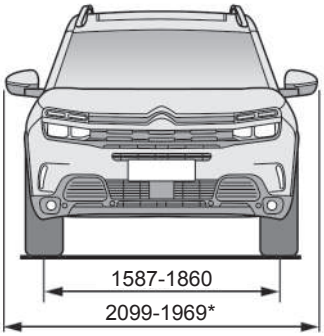

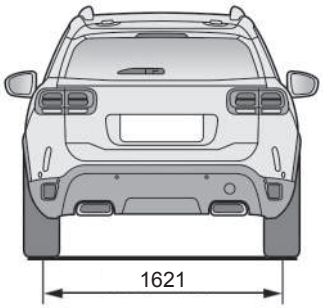

CITROËN

CITROËN C5 AIRCROSS максимальная цена перепродажи, руб. (с НДС) 3 899 000 ₽

Производство – 2024. Прайс-лист действителен с 01.08.2024

Стандартное оборудование и опции

КОМПЛЕКТАЦИЯ	FEEL 360
Двигатель / Коробка передач: Бензиновый, 1.6 THP175 АКПП-8 175 л.с.	
БЕЗОПАСНОСТЬ	
Электронная система динамической стабилизации (ESP)	•
Фронтальные подушки безопасности (водителя и пассажира)	•
Передние боковые подушки безопасности	•
Шторки безопасности	•
Система помощи при старте на уклоне	•
Система предупреждения усталости водителя (Coffee cup)	•
Система мониторинга давления в шинах	•
Автоматическая блокировка дверей при начале движения	•
Круиз-контроль с ограничителем скорости	•
Датчики непристегнутых ремней безопасности (водитель и пассажир)	•
Электромеханический стояночный тормоз	•
Крепления ISOFIX для детских кресел на задних боковых сидениях	•
Система экстренного оповещения спецслужб «ЭРА-ГЛОНАСС»	•
ВОЖДЕНИЕ	
Подвеска Progressive Hydraulic Cushions®	•
Защита картера двигателя	•
Бортовой компьютер, индикатор внешней температуры воздуха	•
Рукоятка выбора режимов работы АКПП «Cobra Shifter»	•
Кнопка выбора режима движения «SPORT»	•
Разъем USB на корпусе зеркала заднего вида	•
Подрулевые лепестки переключения передач	•
КОМФОРТ	
Мультифункциональное рулевое колесо с кожаной отделкой	•
Рулевое колесо с регулировкой по высоте и вылету	•
Двухзонный климат-контроль	•
Регулируемые воздуховоды (открытие/закрытие) для пассажиров 2-го ряда	•
Датчики света и дождя	•
Бесключевой доступ в автомобиль с кнопкой запуска двигателя	•
Беспроводное зарядное устройство для смартфона (15W)	•
Электропривод двери багажного отделения	•
Функция бесконтактного открывания двери багажника с сенсором для ног	•
Передние и задние электростеклоподъемники	•
Зеркала заднего вида с электрорегулировкой, электроприводом складывания, подогревом и повторителями поворотов	•

КОМФОРТ (продолжение)	FEEL 360
Разъем 12V и USB разъем для пассажиров 2-го ряда	•
Электропривод настроек сидения водителя (по высоте, продольная, угол наклона спинки) с памятью настроек и функцией «легкий доступ»	•
Электропривод настроек сидения пассажира (по высоте, продольная, угол наклона спинки)	•
Электрорегулировка поясничного отдела сидений водителя и пассажира	•
Подогрев передних сидений	•
Встроенная в передние сиденья функция массажа водителя и переднего пассажира	•
Карманы для хранения на задней поверхности спинок передних сидений	•
Сиденье заднего ряда, складываемое в пропорции 60/40 с подлокотником	•
Центральный подлокотник в спинке сиденья 2-го ряда с 2-мя подстаканниками	•
МУЛЬТИМЕДИА	
Мультимедийная система с 10″ сенсорным дисплеем AI2, функцией Bluetooth, + 6 динамиков	•
ТЕХНОЛОГИИ	
Цифровая приборная панель с дисплеем 12.3″	•
Задние датчики парковки	•
Передние датчики парковки	•
Система кругового обзора 360: Камера заднего вида с обзором 180° + Фронтальная камера с фунцией обзора 180° + Боковые камеры	•
ОСВЕЩЕНИЕ И ОБЗОР	
Светодиодные дневные ходовые огни	•
Светодиодные фары ближнего и дальнего света	•
Задние фонари со светодиодными элементами	•
Противотуманные фары с функцией дополнительного освещения сектора поворота	•
Функция приветственный свет Follow me home	•
Макияжные зеркальца в солнцезащитных козырьках	•
Тонировка задних боковых стекол и стекла двери багажника	•
ДЕТАЛИ ЭКСТЕРЬЕРА И КОЛЕСНЫЕ ДИСКИ	
Корпуса зеркал заднего вида, окрашенные в цвет кузова	•
Пакет внешней персонализации **BLACK**: – Декоративные вставки в переднем бампере черного цвета – Декоративные вставки в AIRBUMPS черного цвета – Нижняя часть рейлингов на крыше черного цвета	•
Легкосплавные двухцветные диски 18″ PULSAR	•
Малоразмерное запасное колесо (докатка)	•
Рейлинги на крыше	•
ОТДЕЛКА САЛОНА	
Комбинированная отделка сидений из кожи синего и серого цвета и материала Alcantara	•
Декоративные вставки на дверных панелях и переднем подлокотнике из кожи синего цвета	•
Рулевое колесо и приборная панель с золотистой прострочкой	•
ЦВЕТА КУЗОВА	
Красный металлик ROUGE ELEXIR	•
Синий металлик ECLIPSE BLUE	•
Серый металлик GRIS PLATINUM	•
Белый перламутр BLANC NACRE	35 000 руб

ЦВЕТА И ОБИВКИ

УРОВЕНЬ КОМПЛЕКТАЦИИ	FEEL 360
Обивка	Комбинированная отделка сидений из кожи синего и серого цвета и материала Alcantara
Прострочка	Золотистая

●: стандартное оборудование
-: недоступно
O: опция

ЦВЕТА «МЕТАЛЛИК»

Белый перламутр
BLANC NACRE

Синий металлик
ECLIPSE BLUE

Красный металлик
ROUGE ELIXIR

Серый металлик
GRIS PLATINUM

ОБИВКА

Комбинированная отделка сидений из кожи синего и серого цвета и материала Alcantara

ТЕХНИЧЕСКИЕ ХАРАКТЕРИСТИКИ

ШИНЫ	
Размерность	235/55 R18
ГАБАРИТНЫЕ РАЗМЕРЫ	
Количество мест	5
Длина, мм	4510
Ширина, мм	1860
Высота, мм	1705
Колесная база, мм	2730
Дорожный просвет, мм[1]	230
Объем багажного отделения VDA, л	516–1310
МАССА	
Масса транспортного средства в снаряженном состоянии, кг[1]	1485
Максимальная масса транспортного средства, кг	1887
СКОРОСТНЫЕ ХАРАКТЕРИСТИКИ	
Максимальная скорость, км/ч	200
Разгон 0-100 км/ч, с	10.4
РАСХОД ТОПЛИВА[2]	
Городской, л/100 км	7.53
Загородный, л/100 км	5.88
Смешанный, л/100 км	6.96
CO_2 в смешанном цикле, г/км	166
ТОПЛИВО	
Бензин с октановым числом не менее 95	•
Емкость бака, л	53
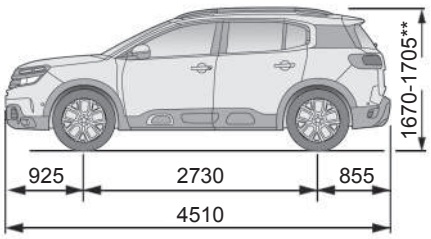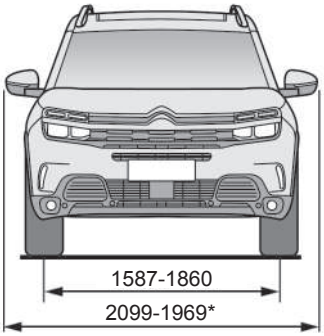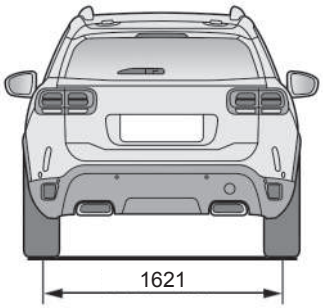
[1] - Величина может меняться в зависимости от комплектации.
[2] - Заявленное значение среднего расхода топлива измерено в специальных нормализованных условиях, без учёта влияния манеры вождения, используемого топлива, режима движения, маршрута, массы автомобиля в снаряженном состоянии, дорожных, климатических и всех прочих условий, влияющих на расход топлива. Реальный средний и моментальный расход топлива по данным бортового компьютера может значительно отличаться от заявленного производителем среднего расхода.